WYMIAR	ODCHYŁKI
Ø140h7	0 / -0,04
Ø200k6	+0,033 / +0,040

10 (√)

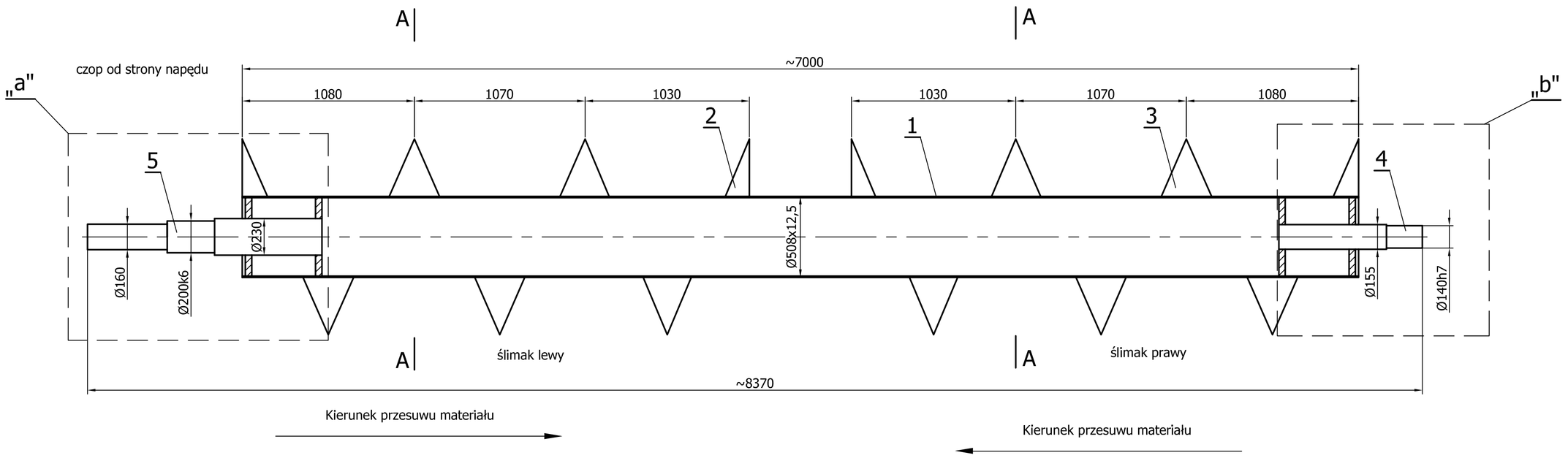

A-A
(1:10)

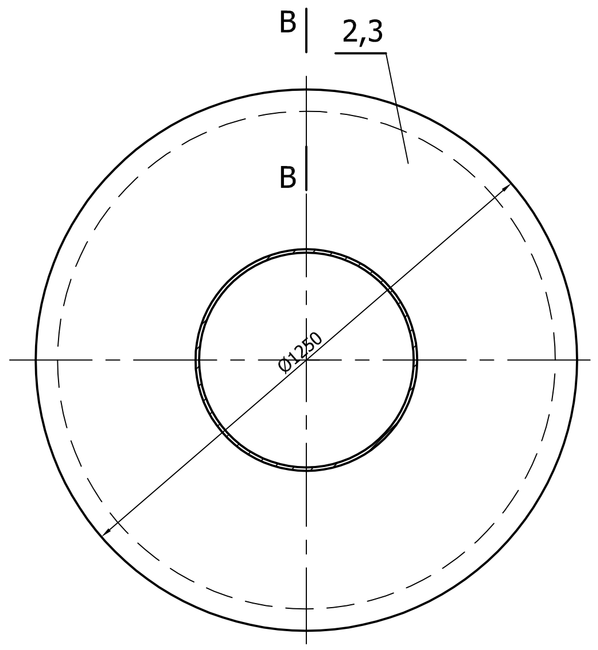

B-B
(1:2)

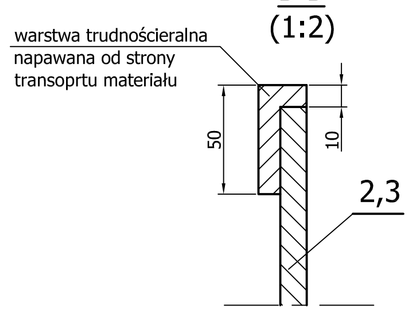

Szczegół „a"
(1:10)

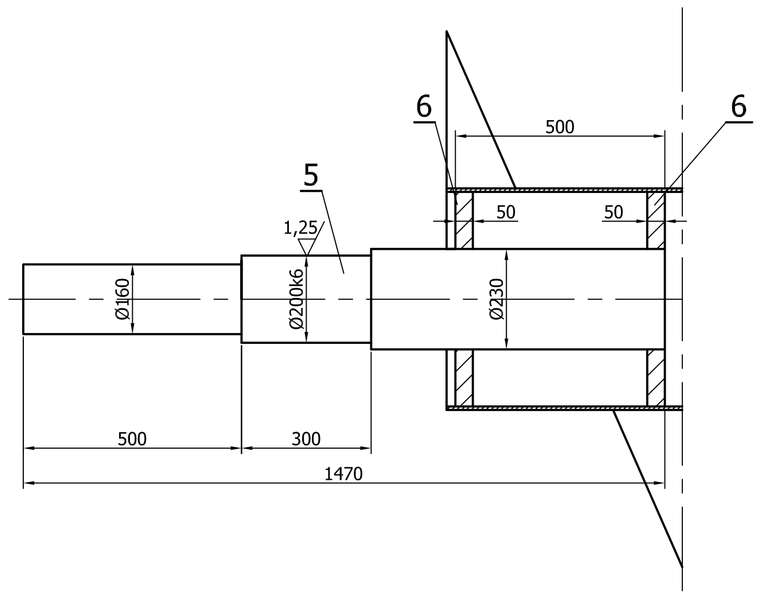

Szczegół „b"
(1:10)

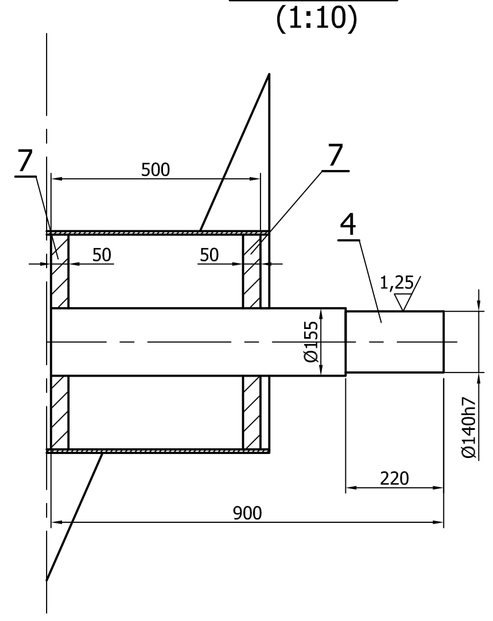

Lokalizacja ślimaka PS9-3.

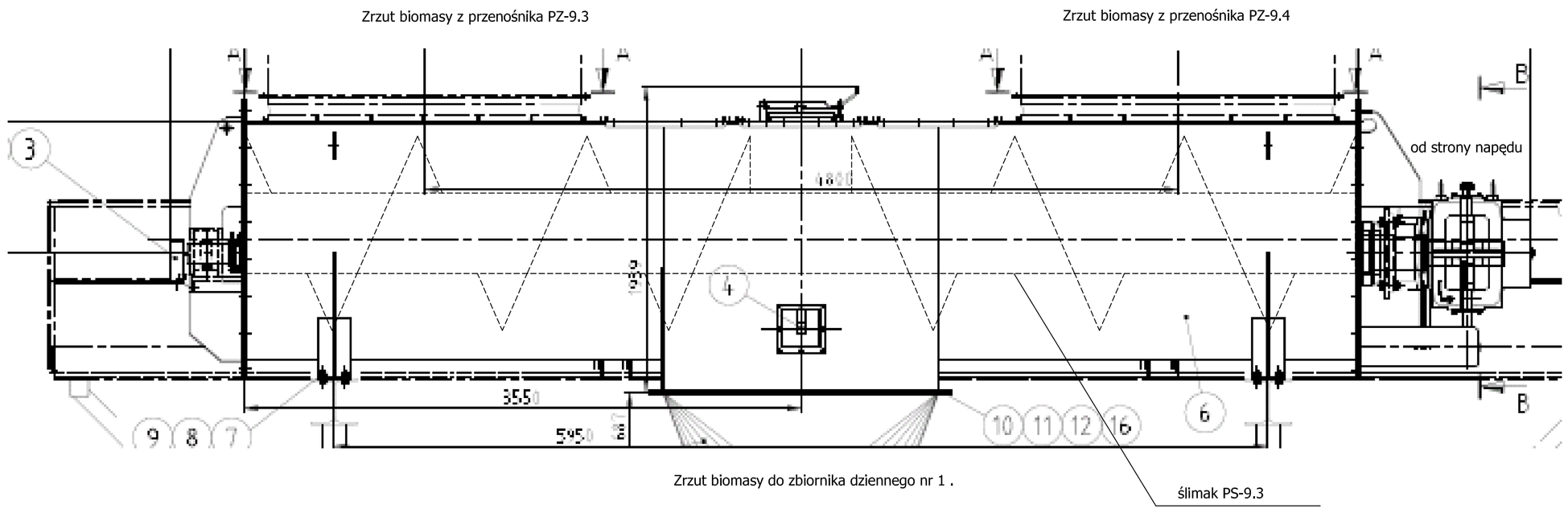

Uwagi:
1. Niniejszy rysunek jest rysunkiem ofertowym.
2. Elementy spawać spoiną pachwinową (◺) o wielkości 0,7 cieńszego elementu spawanego lub spoiną czołową (∨) o wielkości równej cieńszemu elementowi we wszystkich miejscach styku lub przylegania.
3. Na kompelet wchodzą: łożysko 23240 CC/W33, obsada łożyska SNL 528, łożysko 22228 CCK/W33, tuleja łącząca H 3128, uszczelka TSN 528 G.
4. Kryteria wykonania spoin w klasie C wg PN-ISO 5817:1997.
5. Wykonać badanie spoin:
100% badań VT wg PN-EN 970:1999

Poz	Nazwa	Il szt	Mat	Masa (kg)	Nr rys/Norma	Nr arch
7	Pokrywa z bl.50x Ø482/Ø155	2	E295		PN-EN 10025:2002	
6	Pokrywa z bl.50x Ø482/Ø230	2	E295		PN-EN 10025:2002	
5	Czop wału lewy	1	C45		PN-EN 10088:2004	
4	Czop wału prawy	1	C45		PN-EN 10088:2004	
3	Blacha ≠12 na zwoje ślimaka lewe	wg potrzeb	EN 1.4301 lub EN 1.4307		PN-EN 10025:2002	
2	Blacha ≠12 na zwoje ślimaka prawe	wg potrzeb	EN 1.4301 lub EN 1.4307		PN-EN 10025:2002	
1	Rura Ø508x12,5 L=7000	1	EN 1.4301 lub EN 1.4307		PN-EN 10216:2002	

Zmiana	Nr karty	Podpis	Data	Zmiana	Nr karty	Podpis	Data

Materiał		OBIEKT: Zielony Blok. Przenośniki.	Masa (kg)
Konstr.	mgr inż. Robert Drogosz 02.2021	ZESPÓŁ/CZĘŚĆ: Ślimak rewersyjny PS-9-3.	
Kreślił	mgr inż. Robert Drogosz 02.2021	Nr rysunku 86.005.00.000.001.0	Nr ark.
Sprawdz.	mgr inż. J. Han		II. ark.
Zatwierdz.			Nazwa DOS
ELPOSERWIS POŁANIEC	Podziałka 1:20	Zastęp. rys. nr / Zastęp. rys. nr	Nr arch 1 - 02568